SETON

Montageanleitung für Ascher zur Wandbefestigung

Assembly instructions for ashtrays wall or post mounted

①

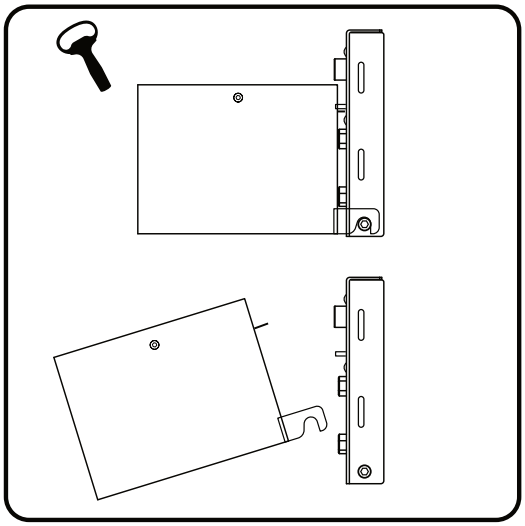

②

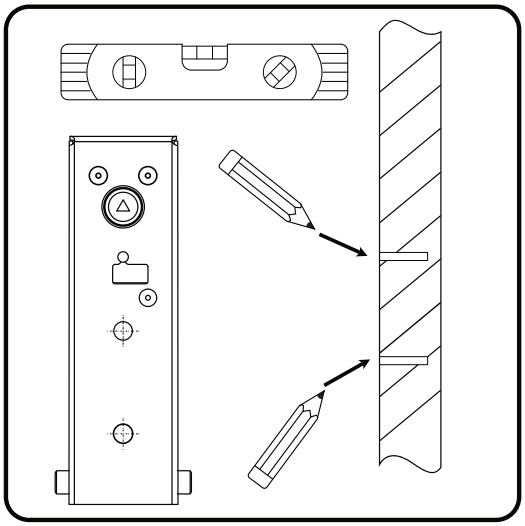

③

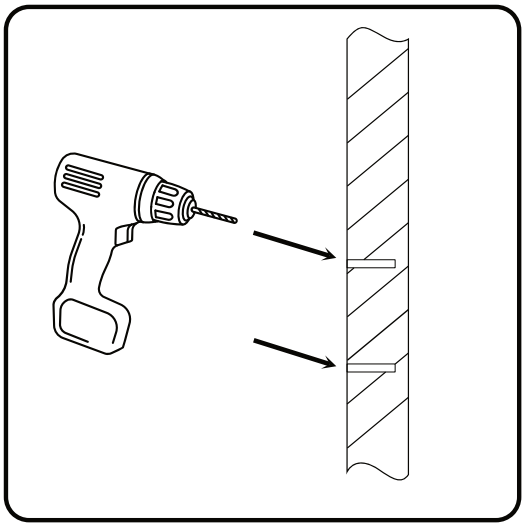

④

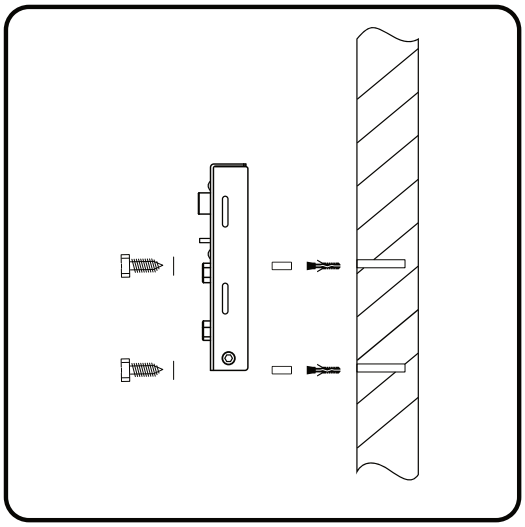

⑤

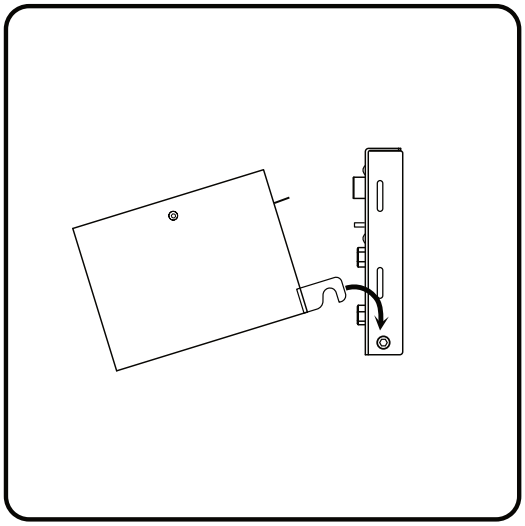

Für Ausführungen: -FV / -PB
For models: -FV / -PB

Empfohlener Montagesatz Best.-Nr. 7304-01
(nicht im Lieferumfang enthalten)!
Recommended fixation set order-no. 7304-01
(not included in delivery)!